FICHA TÉCNICA

Nº MOR001/2016

TRANSFORMADORES DE INTENSIDADE MINIATURA

MORTX20...

CÓDIGO DO ARTIGO	I_N PRIMÁRIO	DESEMPENHO EM POTÊNCIA (VA)					
	A	Classe 0,5	Classe 1		Ø máx	larg x espess	Un
MORTX200050X05	50	-	1,5	1x volta (*)		-	1
MORTX200060X05	60	-	1,5	1x volta (*)		-	1
MORTX200075X05	75	-	1,5	-	22 mm	-	1
MORTX200100X05	100	1,5	2,5	-		-	1
MORTX200150X05	150	1,5	2,5	-		-	1

CARACTERÍSTICAS TÉCNICAS e CONSTRUTIVAS

Designação genérica	TX20
Corrente nominal do primário (I1)	50A · 60A · 75A · 100A · 150A
Corrente nominal do secundário (I2)	5A
Máxima tensão operativa (Umax)	720V
Tensão de ensaio de isolamento	3KV durante 1 minuto
Classe de isolamento	B
Factor de segurança	< 5
Frequência estipulada (Fe)	50/60Hz
Corrente térmica de curta duração (Ith)	60x I1 durante 1s
Corrente dinâmica admissível (Idyn)	2,5x Ith
Sobrecarga contínua admissível	1,2x I1
Desempenho em potência (classes de precisão de medida)	Classe 0,5 G 1,5VA Classe 1 ⇢ 1,5VA - 2,5VA
Propriedades do invólucro	Policarbonato+ABS autoextinguível UL94 V0
Marcação dos terminais	Primário: P1 e P2 (K e L) Secundário: S1 e S2 (K e L)
Normas de referência	IEC/EN 06044-1 ; VDE 0414-44-1 ; DIN 57414

NOTA (*)
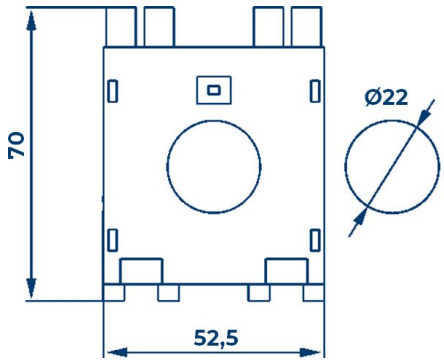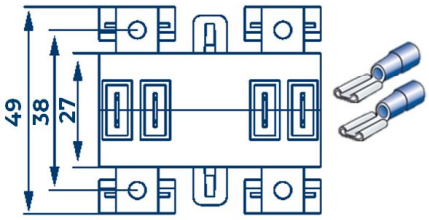
É necessário enrolar o número de voltas indicado, com o próprio condutor passante, para que seja obtida a corrente nominal primária anunciada